KOTO

TG-60

ブレーキディスクゲージ

取扱説明書

※ この度はKOTO製品をお買求め頂きまして誠にありがとうございます。

※ 間違った使用方法による怪我の防止及び、長くご使用頂く為にも必ずこの取扱説明書をお読みになり、使用方法を理解した上でご使用下さい。

※ この取扱説明書はいつでもお読み頂ける様に大切に保管して下さい。

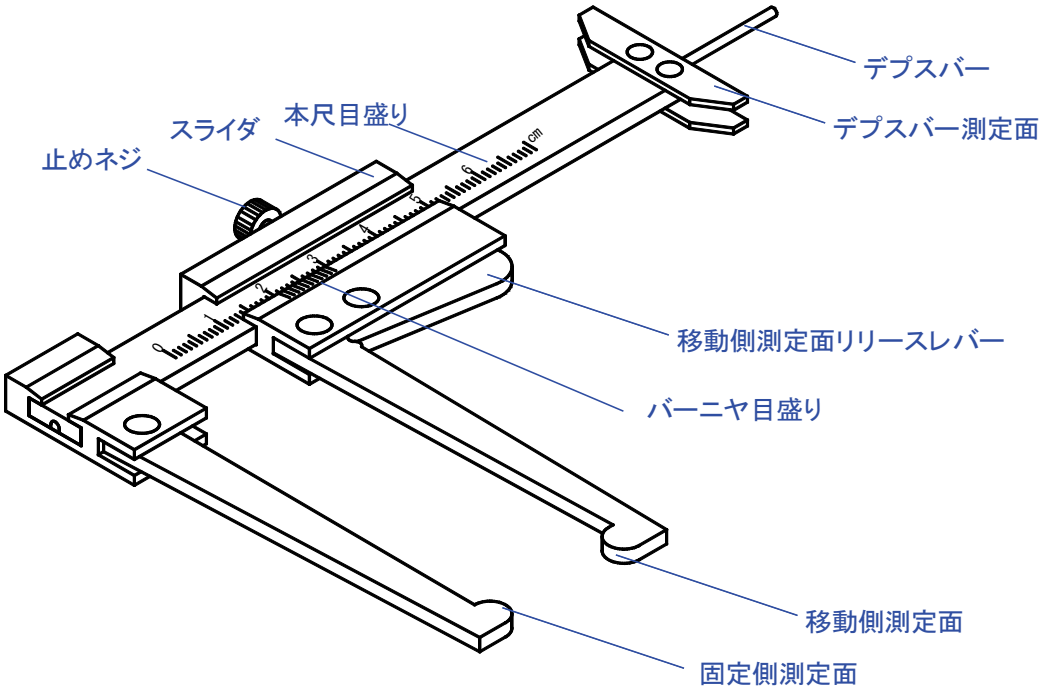

～使用上の注意事項～

※ 本製品は車両のブレーキディスクの厚さ測定・ブレーキパッドの残り厚さ測定・タイヤ溝の残り厚さを測定する専用測定器です。

※ 本製品は『通常のノギスと異なり、構造上可動部が多く、精度を出す測定が行えません』のでご了承ください。

※ 本製品は一部アルミ材でできていますので、落下や強い力を掛けると変形・破損してしまいますのでご注意ください。

※ 本製品の改造や加工は行わないでください。

※ 本製品は消耗品です。

※ 測定時に強く測定面を当てると読み取り数値の誤差となります。

※ 目盛りを読み取る際は目盛り正面から読んでください。

※ 本製品の修理及び校正はできません。

～ディスク測定時～

①.測定部にゲージの測定面が平行になる様にスライダを調整し止めネジにて固定します。

②.測定面リリースレバーを押して移動側測定面を逃がしてから、測定部から外し目盛りを読み取ります。

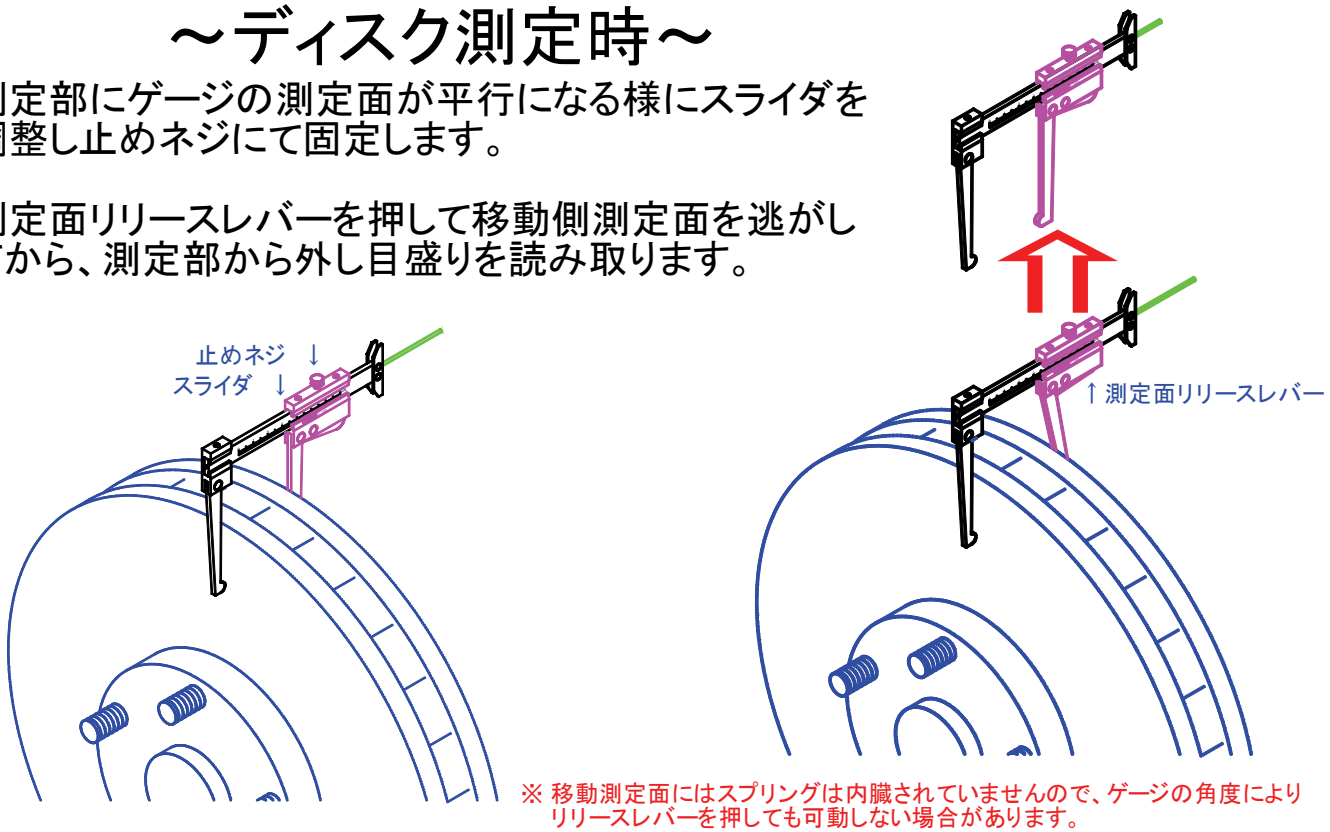

※ 移動測定面にはスプリングは内臓されていませんので、ゲージの角度によりリリースレバーを押しても可動しない場合があります。

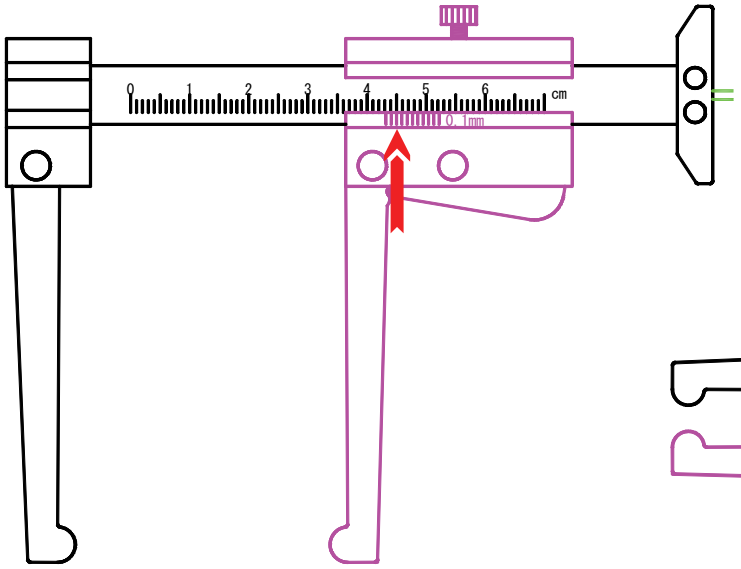

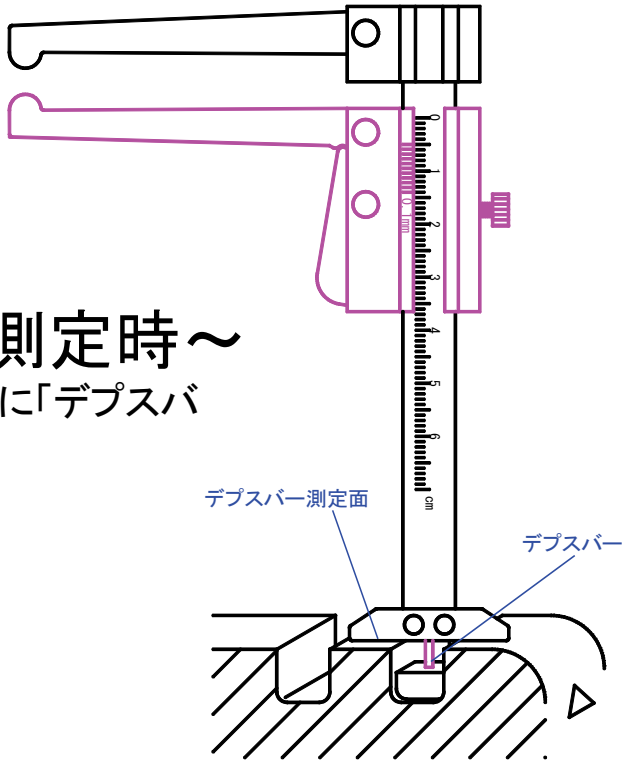

～タイヤ溝ブレーキパッド測定時～

①.溝の基準面にデプスバーを当て、測定面に「デプスバー測定面」を当て目盛りを読み取ります。

江東産業株式会社

東京都江戸川区春江町2-40-10
TEL:03-5636-1251　FAX:03-5636-1252

KOTO

TG-60

ブレーキディスクゲージ

取扱説明書

※ この度はKOTO製品をお買求め頂きまして誠にありがとうございます。

※ 間違った使用方法による怪我の防止及び、長くご使用頂く為にも必ずこの取扱説明書をお読みになり、使用方法を理解した上でご使用下さい。

※ この取扱説明書はいつでもお読み頂ける様に大切に保管して下さい。

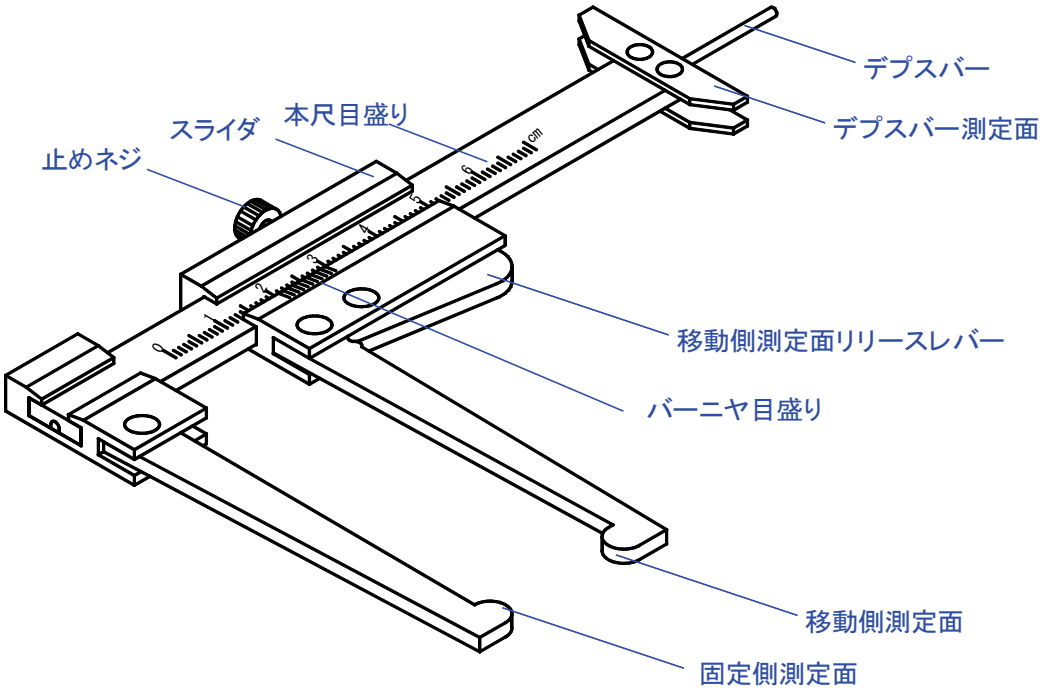

～使用上の注意事項～

※ 本製品は車両のブレーキディスクの厚さ測定・ブレーキパッドの残り厚さ測定・タイヤ溝の残り厚さを測定する専用測定器です。

※ 本製品は『通常のノギスと異なり、構造上可動部が多く、精度を出す測定が行えません』のでご了承ください。

※ 本製品は一部アルミ材でできていますので、落下や強い力を掛けると変形・破損してしまいますのでご注意ください。

※ 本製品の改造や加工は行わないでください。

※ 本製品は消耗品です。

※ 測定時に強く測定面を当てると読み取り数値の誤差となります。

※ 目盛りを読み取る際は目盛り正面から読んでください。

※ 本製品の修理及び校正はできません。

～ディスク測定時～

①.測定部にゲージの測定面が平行になる様にスライダを調整し止めネジにて固定します。

②.測定面リリースレバーを押して移動側測定面を逃がしてから、測定部から外し目盛りを読み取ります。

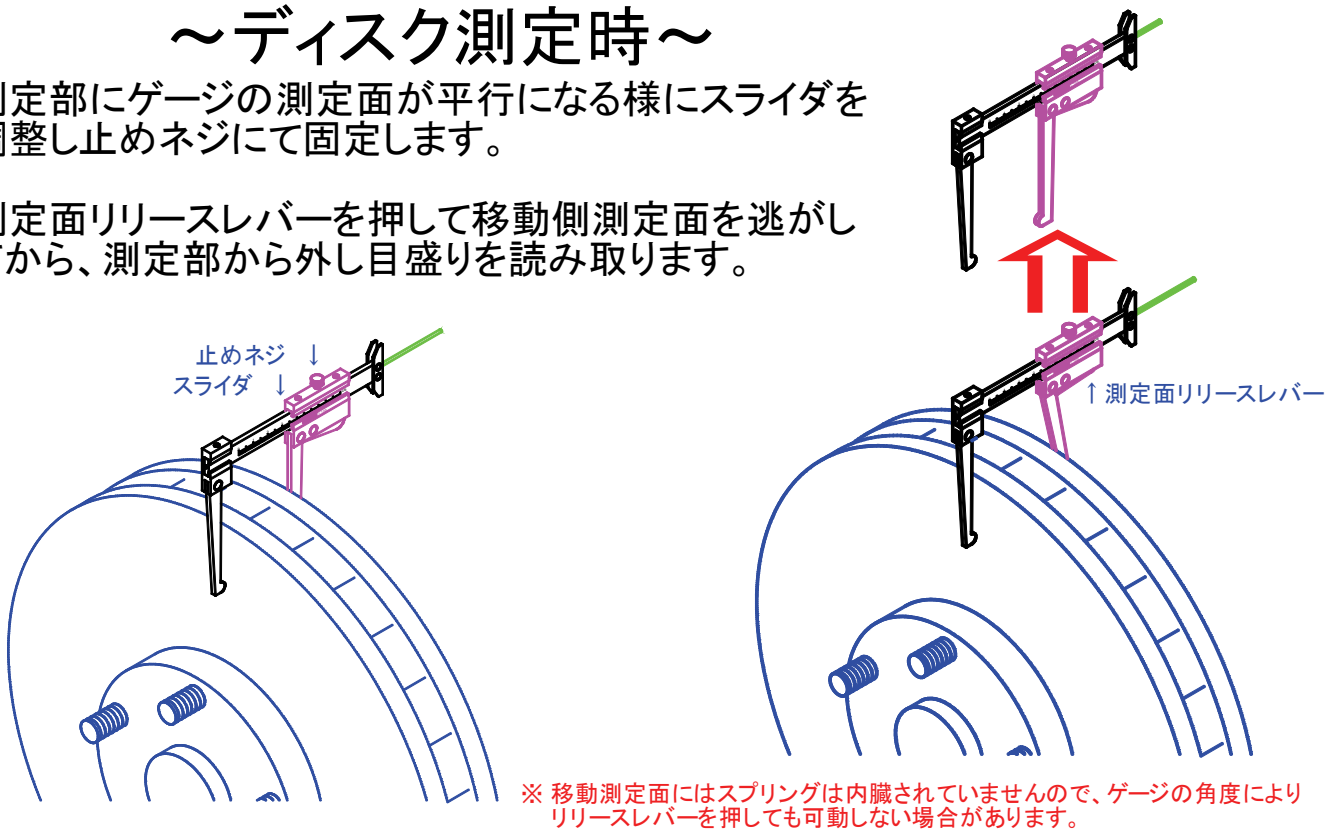

※ 移動測定面にはスプリングは内臓されていませんので、ゲージの角度によりリリースレバーを押しても可動しない場合があります。

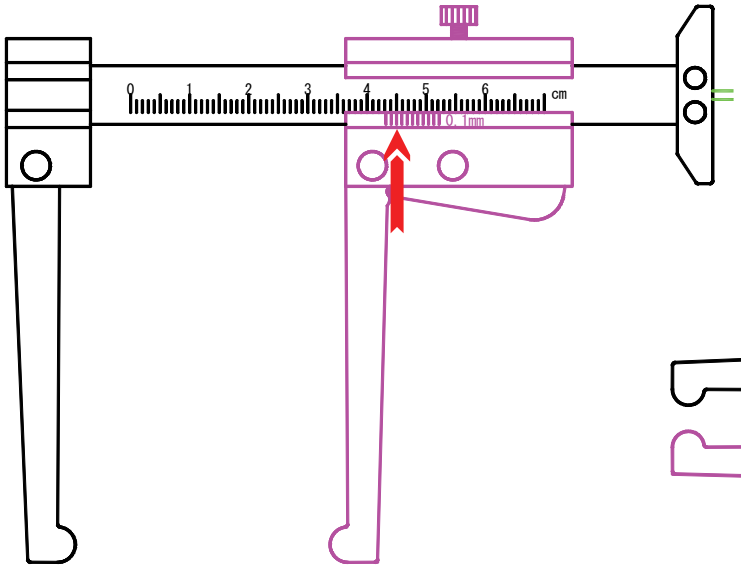

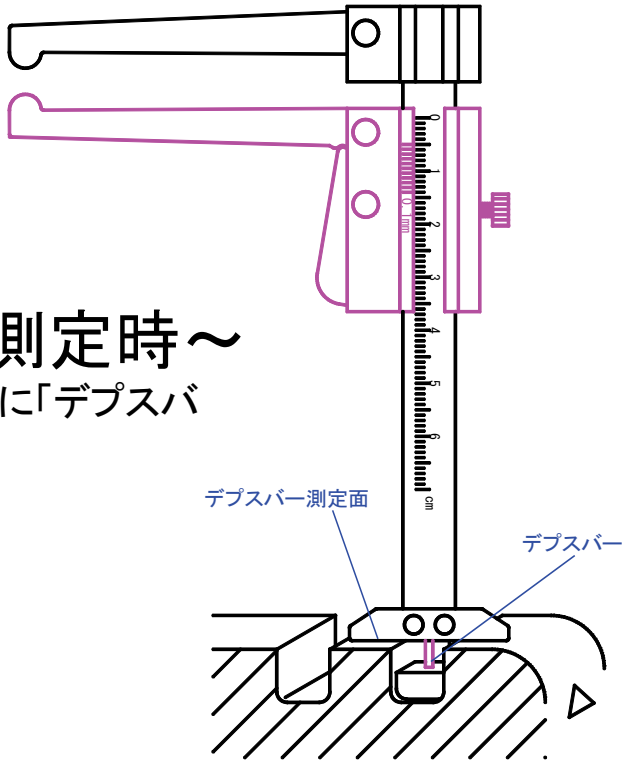

～タイヤ溝ブレーキパッド測定時～

①.溝の基準面にデプスバーを当て、測定面に「デプスバー測定面」を当て目盛りを読み取ります。

江東産業株式会社

東京都江戸川区春江町2-40-10
TEL:03-5636-1251　FAX:03-5636-1252