KOTO

SKH-2123N（SKH-170 SKH-620N含む）

(小型車用)クランクプーリーボルトレンチ

取扱説明書

※ この度はKOTO製品をお買求め頂きまして誠にありがとうございます。

※ 間違った使用方法による怪我の防止及び、長くご使用頂く為にも必ずこの取扱説明書をお読みになり、使用方法を理解した上でご使用下さい。

※ この取扱説明書はいつでもお読み頂ける様に大切に保管して下さい。

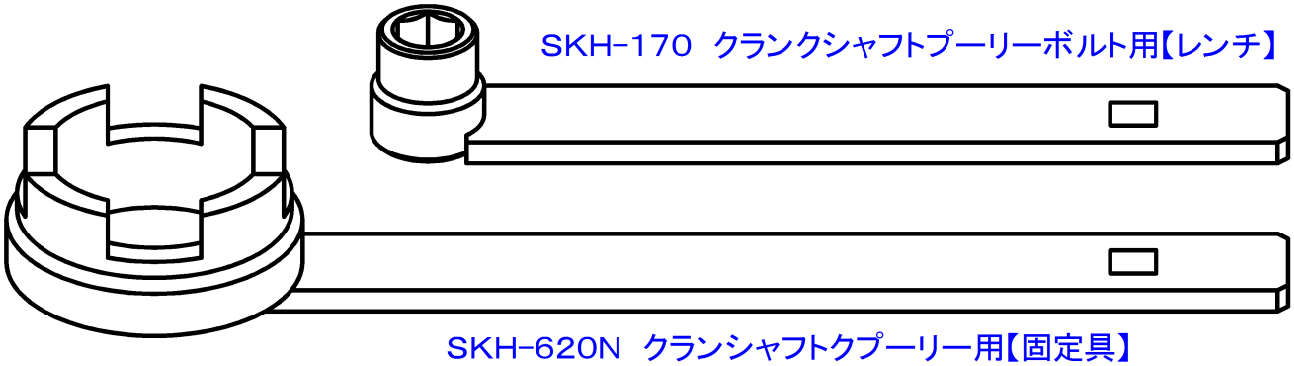

SKH-170　クランクシャフトプーリーボルト用【レンチ】

SKH-620N　クランシャフトクプーリー用【固定具】

本製品の特徴 トルクレンチをセットできる新構造のSKH-170を使用する事によりクランクシャフトプーリーボルトを規定値で締め付ける事ができます。

⚠締め付けトルクに関しては2頁の換算式を参照にして使用してください。

～使用上の注意事項～

※ 本製品は軽自動車クラスのクランクプーリーの共回り防止固定工具セットです。
適応車種は下記寸法表を参照し使用してください。

※ 本製品使用時には必ず各車両の整備書・作業手順書を確認してから作業してください。

※ 締め付けトルクに関しては2頁の換算式を参照にして使用してください。

※ 使用前・後に各部を点検し変形や亀裂等ない事を確認してください。
異常がある場合は使用しないでください。

※ 本製品を加工等改造は行わないでください。

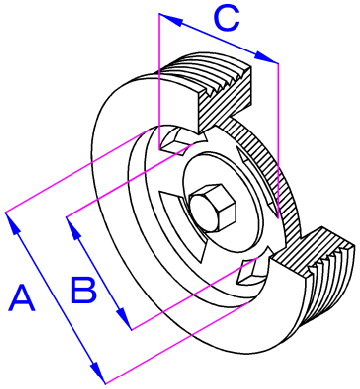

【 適応プーリーサイズ 】

プーリー内径 A	溝内側径 B	溝外側径 C
φ77mm以上	φ62mm以下	φ77mm以上

～使用方法～

※ プーリーの穴にSKH-620Nの固定具をプーリーの奥に当たるまでシッカリと差し込みます。
（参考イラストⅠ参照）

※ ボルトにSKH-170のレンチをボルト六角部の根元までしっかりと差し込んで使用します。
（参考イラストⅡ参照）

【参考イラストⅠ】

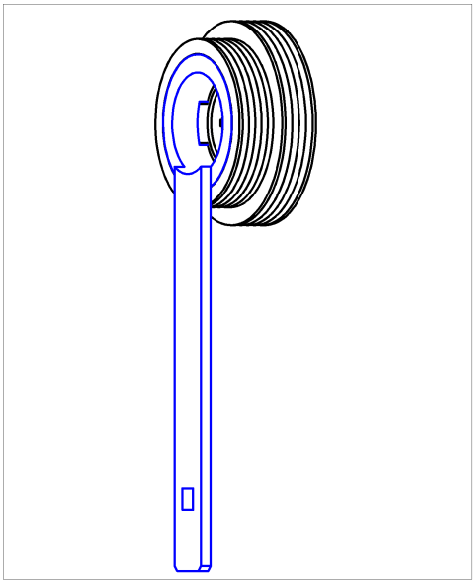

【参考イラストⅡ】

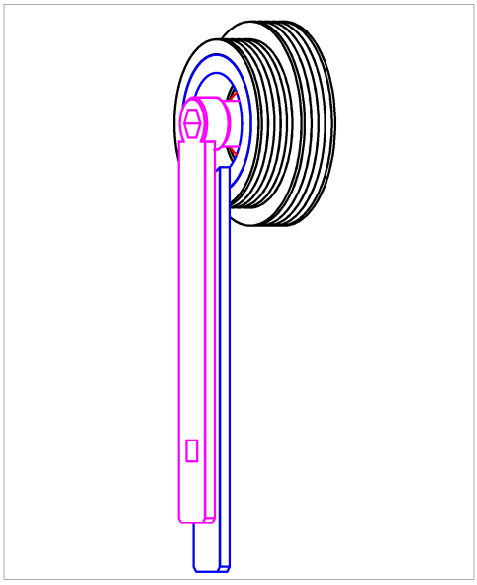

～トルクレンチ使用上の注意～

※ クランクシャフトプーリーボルトを締め付ける際にトルクレンチを使用しますが、SKH-170を延長して使用しますので『トルクレンチの表示数値』が異なってしまいます。
下記の換算式を参考にして作業を行ってください。

《 換算式 》

設定トルク【トルクレンチ表示値】(N・m)＝
クランクシャフトプーリーボルト締め付けトルク値(N・m)×L÷(L+0．2)

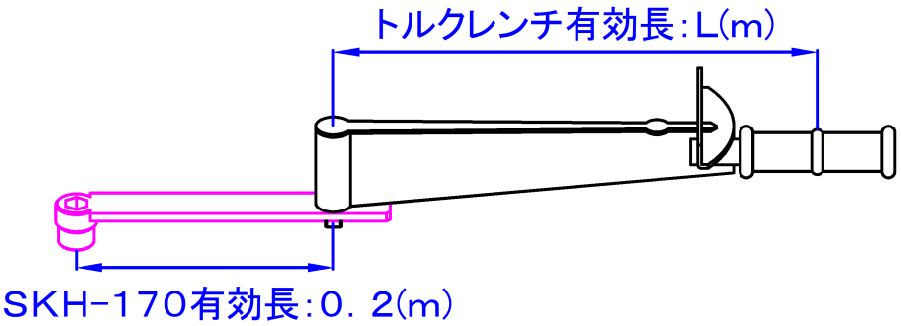

～ 例 ～

◎クランクシャフトプーリーボルト締め付けトルク値＝98N・m

◎トルクレンチ有効長：0．6(m)

98×0．6÷(0．6+0．2)＝73．5←トルクレンチ表示数値(N・m)

トルクレンチの値が『73．5N・m』になるまで締め込みます。

KOTO

SKH-2123N（SKH-170 SKH-620N含む）

(小型車用)クランクプーリーボルトレンチ

取扱説明書

※ この度はKOTO製品をお買求め頂きまして誠にありがとうございます。

※ 間違った使用方法による怪我の防止及び、長くご使用頂く為にも必ずこの取扱説明書をお読みになり、使用方法を理解した上でご使用下さい。

※ この取扱説明書はいつでもお読み頂ける様に大切に保管して下さい。

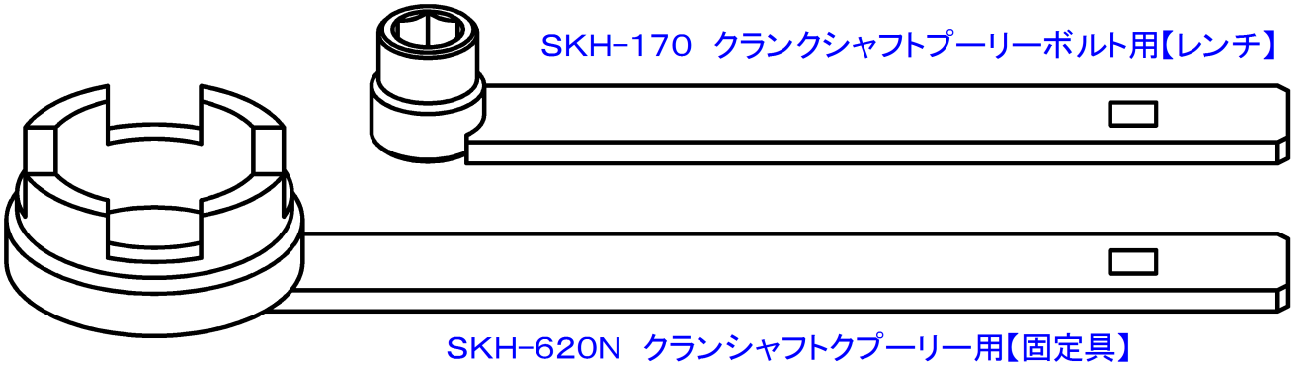

SKH-170　クランクシャフトプーリーボルト用【レンチ】

SKH-620N　クランシャフトクプーリー用【固定具】

本製品の特徴 トルクレンチをセットできる新構造のSKH-170を使用する事によりクランクシャフトプーリーボルトを規定値で締め付ける事ができます。

⚠締め付けトルクに関しては2頁の換算式を参照にして使用してください。

～使用上の注意事項～

※ 本製品は軽自動車クラスのクランクプーリーの共回り防止固定工具セットです。
適応車種は下記寸法表を参照し使用してください。

※ 本製品使用時には必ず各車両の整備書・作業手順書を確認してから作業してください。

※ 締め付けトルクに関しては2頁の換算式を参照にして使用してください。

※ 使用前・後に各部を点検し変形や亀裂等ない事を確認してください。
異常がある場合は使用しないでください。

※ 本製品を加工等改造は行わないでください。

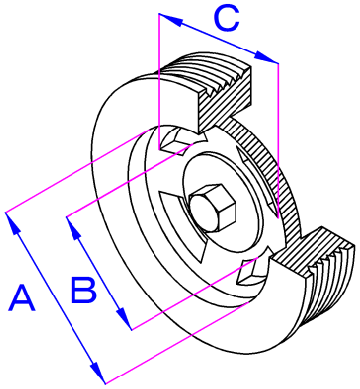

【 適応プーリーサイズ 】

プーリー内径 A	溝内側径 B	溝外側径 C
φ77mm以上	φ62mm以下	φ77mm以上

～使用方法～

※ プーリーの穴にSKH-620Nの固定具をプーリーの奥に当たるまでシッカリと差し込みます。
（参考イラストⅠ参照）

※ ボルトにSKH-170のレンチをボルト六角部の根元までしっかりと差し込んで使用します。
（参考イラストⅡ参照）

【参考イラストⅠ】

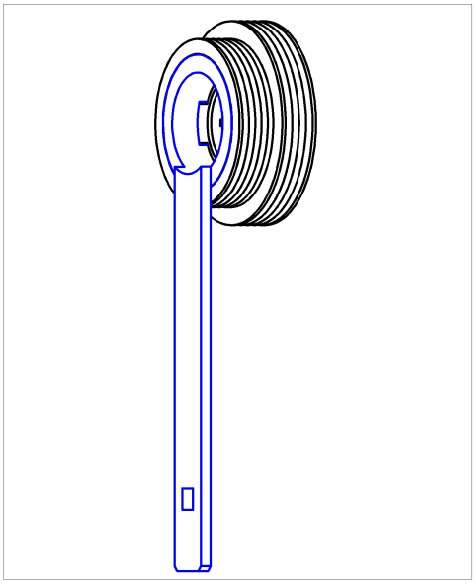

【参考イラストⅡ】

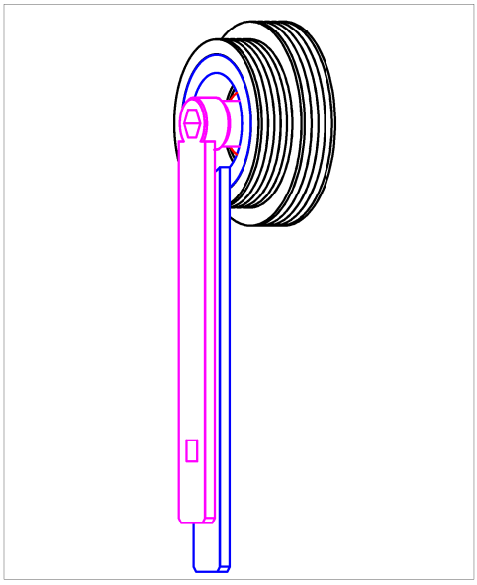

～トルクレンチ使用上の注意～

※ クランクシャフトプーリーボルトを締め付ける際にトルクレンチを使用しますが、SKH-170を延長して使用しますので『トルクレンチの表示数値』が異なってしまいます。
下記の換算式を参考にして作業を行ってください。

《 換算式 》

設定トルク【トルクレンチ表示値】(N・m)＝
クランクシャフトプーリーボルト締め付けトルク値(N・m)×L÷(L+0．2)

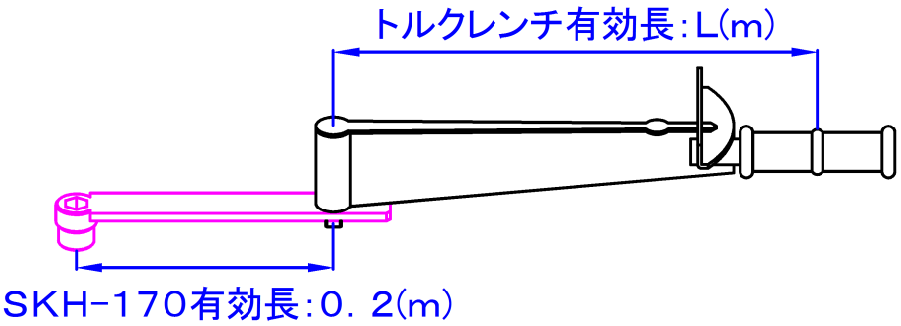

～ 例 ～

◎クランクシャフトプーリーボルト締め付けトルク値＝98N・m

◎トルクレンチ有効長：0．6(m)

98×0．6÷(0．6+0．2)＝73．5←トルクレンチ表示数値(N・m)

トルクレンチの値が『73．5N・m』になるまで締め込みます。