KOTO

PH-50

フォールレバー

取扱説明書

※ この度はKOTO製品をお買求め頂きまして誠にありがとうございます。

※ 間違った使用方法による怪我の防止及び、長くご使用頂く為にも必ずこの取扱説明書をお読みになり、使用方法を理解した上でご使用下さい。

※ この取扱説明書はいつでもお読み頂ける様に大切に保管して下さい。

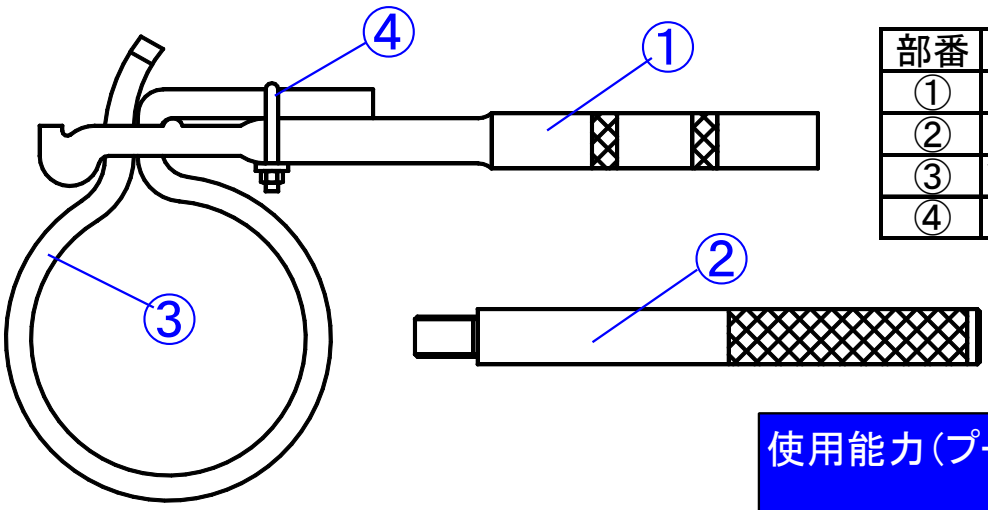

部番	品名	数量
①	レバー	1
②	延長ハンドル	1
③	VベルトASSY	1
④	固定ホルダーASSY	1

使用能力(プーリー径):20㎜～180㎜

適応車種:軽～普通車

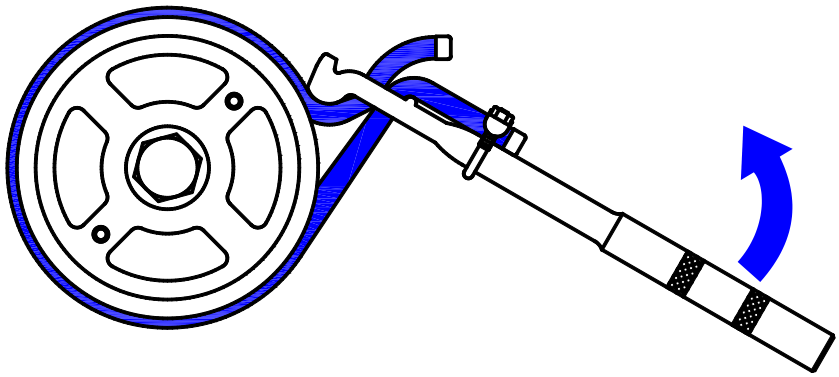

※ ベルトは捩れた状態での使用や、セルモーターと併用して緩める行為は大変危険ですので、必ずプーリーに対して平行になる様に使用してください。

・本製品は消耗品です。

・レバーの一部穴にベルトが通っていませんが使用上問題ありません。

江東産業株式会社

20160506A.KP

KOTO

PH-50

フォールレバー

取扱説明書

※ この度はKOTO製品をお買求め頂きまして誠にありがとうございます。

※ 間違った使用方法による怪我の防止及び、長くご使用頂く為にも必ずこの取扱説明書をお読みになり、使用方法を理解した上でご使用下さい。

※ この取扱説明書はいつでもお読み頂ける様に大切に保管して下さい。

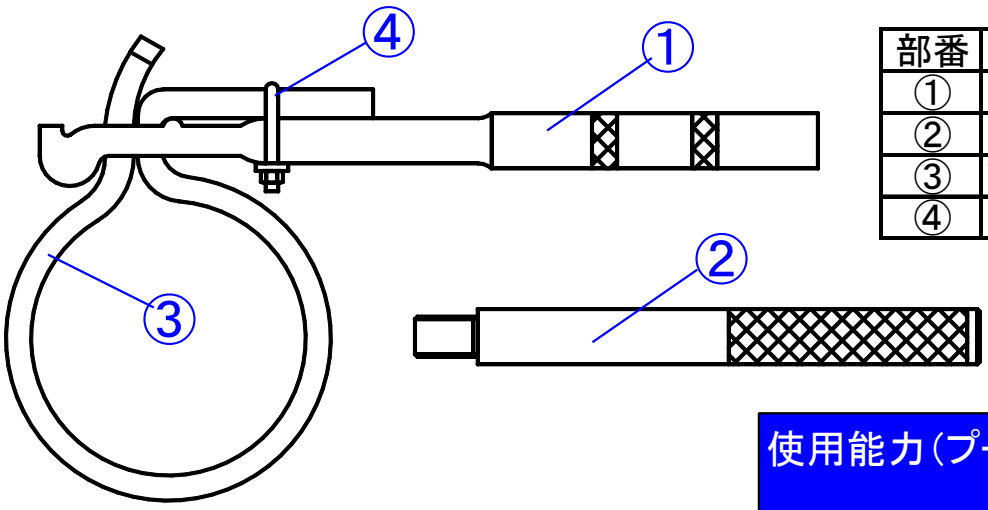

部番	品名	数量
①	レバー	1
②	延長ハンドル	1
③	VベルトASSY	1
④	固定ホルダーASSY	1

使用能力(プーリー径):20㎜～180㎜

適応車種:軽～普通車

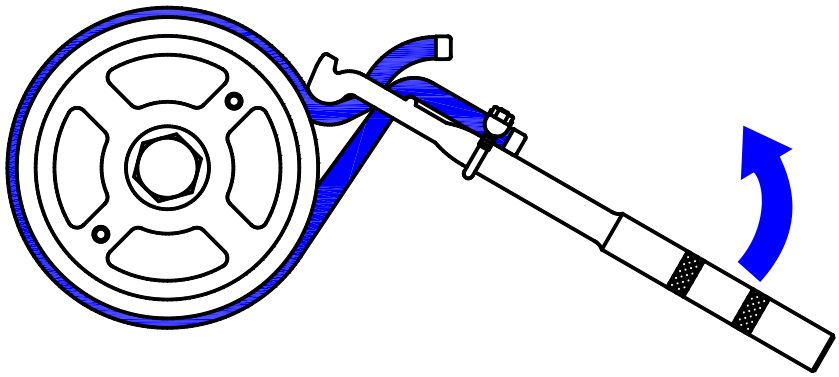

※ ベルトは捩れた状態での使用や、セルモーターと併用して緩める行為は大変危険ですので、必ずプーリーに対して平行になる様に使用してください。

・本製品は消耗品です。

・レバーの一部穴にベルトが通っていませんが使用上問題ありません。

江東産業株式会社

20160506A.KP