KOTO

MP-200

スケールピン

取扱説明書

※ この度はKOTO製品をお買求め頂きまして誠にありがとうございます。

※ 間違った使用方法による怪我の防止及び、長くご使用頂く為にも必ずこの取扱説明書をお読みになり、使用方法を理解した上でご使用下さい。

※ この取扱説明書はいつでもお読み頂ける様に大切に保管して下さい。

本体L(0基点側)→

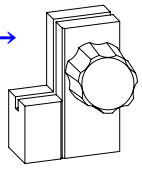

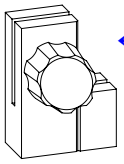

←本体R(読み取り側)

↓ピンM

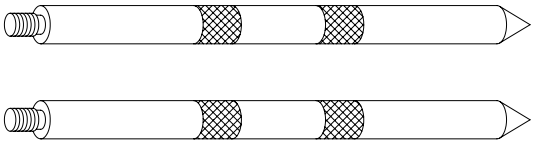

↓ピンL

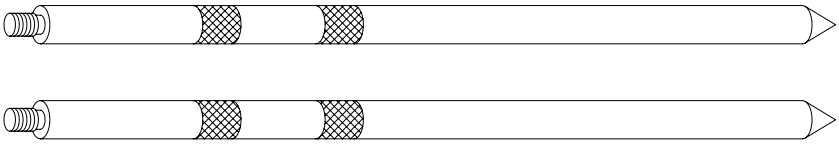

～使用上の注意事項～

※ 本製品は金尺等の測定器に組み合わせて使用する簡易測定器です。
金尺はお手持ちの物を使用してください。

※ 本製品はアルミ製ですので、落下等強い衝撃を与えると変形・破損する恐れが有りますのでご注意ください。
また本体に付いているノブ及びピンも強く締めるとネジ部が破損してしまうのでご注意ください。

※ 本製品は金尺にノブのネジ部を当てて固定するので金尺側に傷が付く場合がありますのでご了承ください。

※ 金尺に装着する際はピンが直角になる様に取り付けてください。

◎0基点側はピンの延長線上に金尺の端面が来る様に取り付けてください。

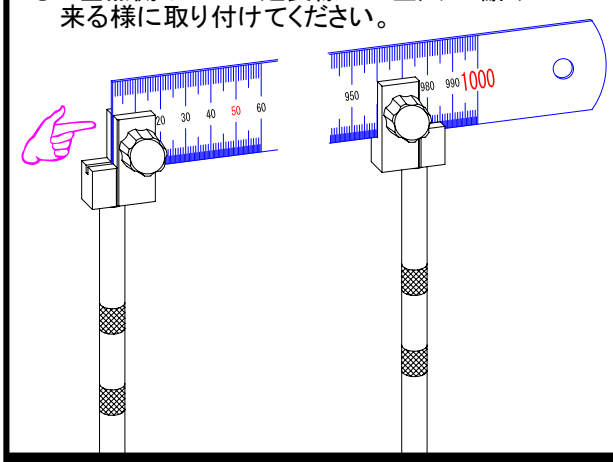

◎読み取り側はピンの延長線上の数値を読み取ってください。

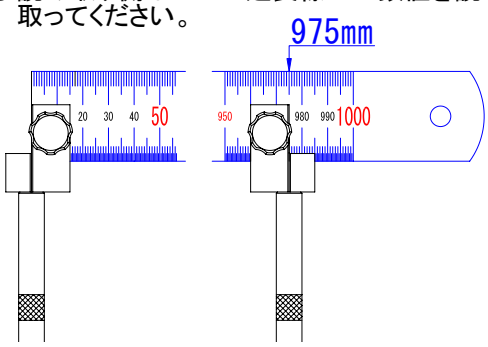

江東産業株式会社

20180802.A.KP

KOTO

MP-200

スケールピン

取扱説明書

※ この度はKOTO製品をお買求め頂きまして誠にありがとうございます。

※ 間違った使用方法による怪我の防止及び、長くご使用頂く為にも必ずこの取扱説明書をお読みになり、使用方法を理解した上でご使用下さい。

※ この取扱説明書はいつでもお読み頂ける様に大切に保管して下さい。

本体L(0基点側)→

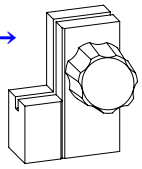

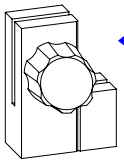

←本体R(読み取り側)

↓ピンM

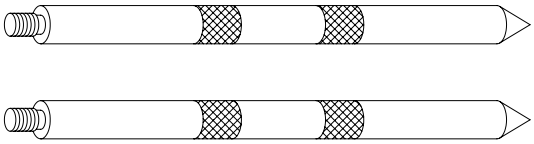

↓ピンL

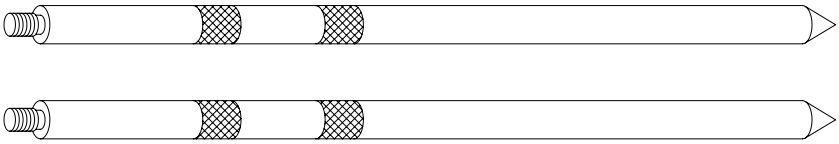

～使用上の注意事項～

※ 本製品は金尺等の測定器に組み合わせて使用する簡易測定器です。
金尺はお手持ちの物を使用してください。

※ 本製品はアルミ製ですので、落下等強い衝撃を与えると変形・破損する恐れが有りますのでご注意ください。
また本体に付いているノブ及びピンも強く締めるとネジ部が破損してしまうのでご注意ください。

※ 本製品は金尺にノブのネジ部を当てて固定するので金尺側に傷が付く場合がありますのでご了承ください。

※ 金尺に装着する際はピンが直角になる様に取り付けてください。

◎0基点側はピンの延長線上に金尺の端面が来る様に取り付けてください。

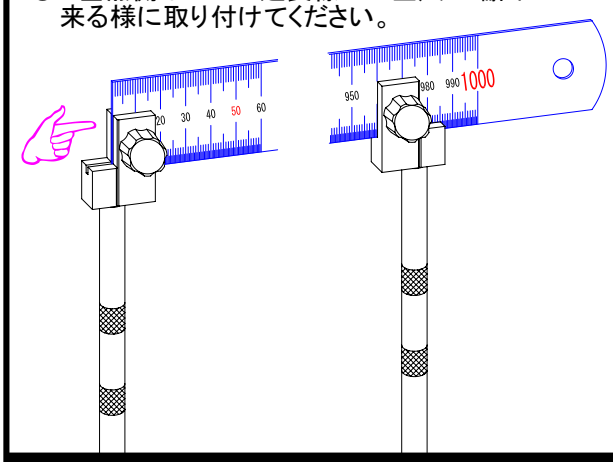

◎読み取り側はピンの延長線上の数値を読み取ってください。

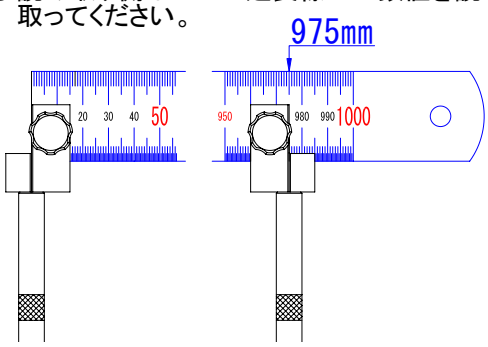

江東産業株式会社

20180802.A.KP