ＫＨ－３００ クランクプーリープーラー

取扱説明書

このたびは、ＫＯＴＯ ＫＨ－３００クランクプーリープーラーをお買上げ頂き誠にありがとうございます。

この製品は、タイミングベルト交換時等におけるクランクプーリー固定ボルト取外し及び、クランクプーリー取外し作業を目的とした工具です。

間違いのないご使用方法をして頂く為、又ケガ等の防止の為に必ず本書をお読み下さる事をお願い致します。

この製品はクランクプーリーに、取外し用ネジがあるプーリー（Ｍ８・Ｍ６）専用です。

説明文で「※」のある所は注意箇所です。必ず守って工具を使用して下さい。

○部品内容

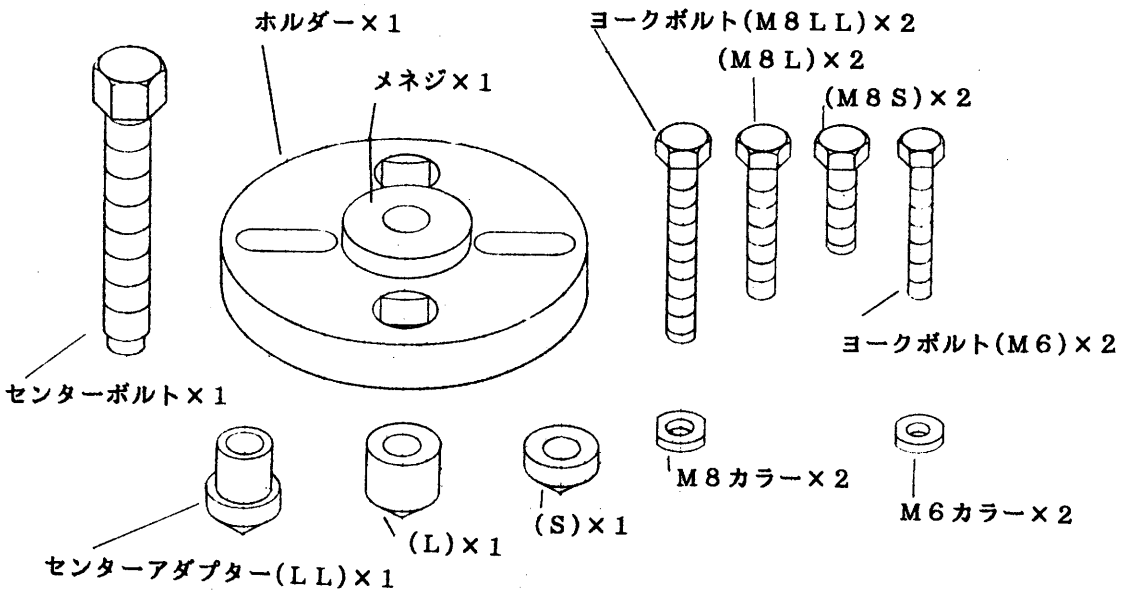

○使用方法①－－－クランクプーリー固定ボルトの取外し

①プーリーに取外し用のネジがあるか確認して下さい。

そして、プーリーの深さから適当なヨークボルトを選んで下さい。

※ヨークボルト(Ｍ６)は、プーリー固定には使用しないで下さい。

※１枚掛けのプーリーには必ずヨークボルト(Ｓ)をご使用下さい。

980527.T.KP

②すでにセット状態のホルダーからメネジを外し、プーリーにセットします。
※ヨークボルトは奥までネジ込んで下さい。２～３山しか掛かっていないと外れる場合があり危険です。

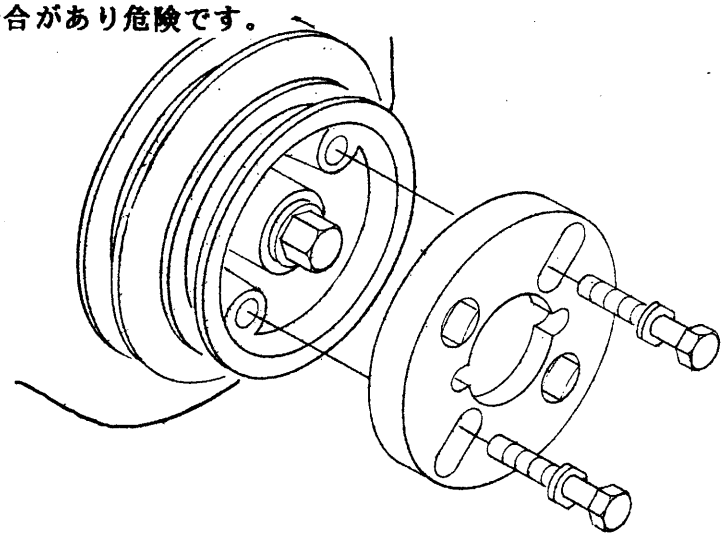

③12.7sqのナットスピナーハンドルをホルダー雌角部にセットして、12.7sqのソケットとナットスピナーハンドルをホルダー中央の穴に差し込み、プーリー固定ボルトを外します。
※プーリー固定ボルトの取外しにご使用になるソケット・ハンドルは、12.7sqをご使用下さい。12.7sqより小さいものですと工具を破損する恐れがあり、危険です。

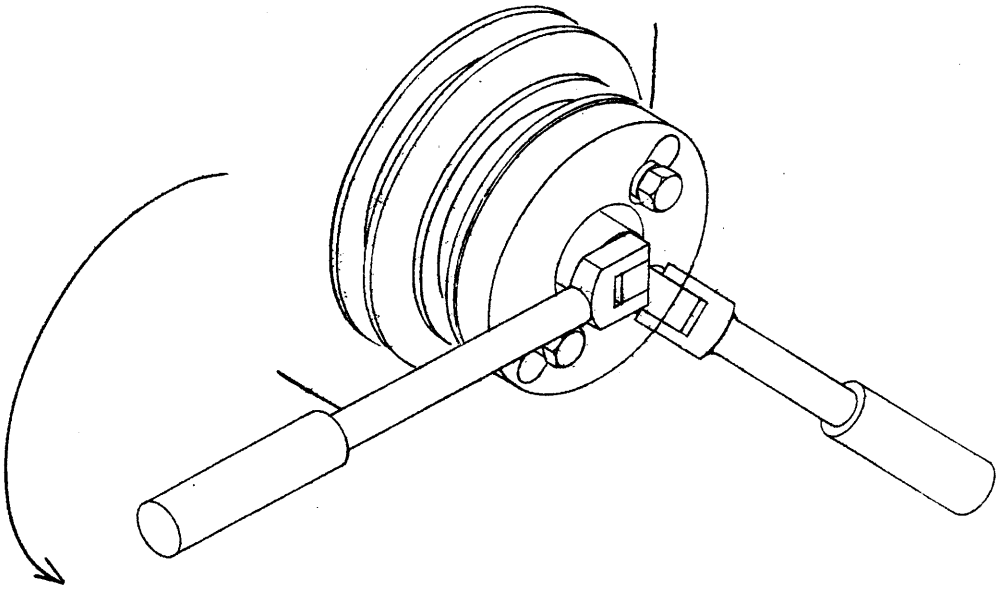

○使用方法②――クランクプーリー取外し

①プーリー固定ボルトを抜いた状態に、メネジとセンターボルト・センターアダプターをホルダーにセットします。（差し込んでから、９０°右回しでカチッと固定します。）

※プーリー固定ボルトの形状により、一度ヨークボルトを外さなければならない場合もあります。

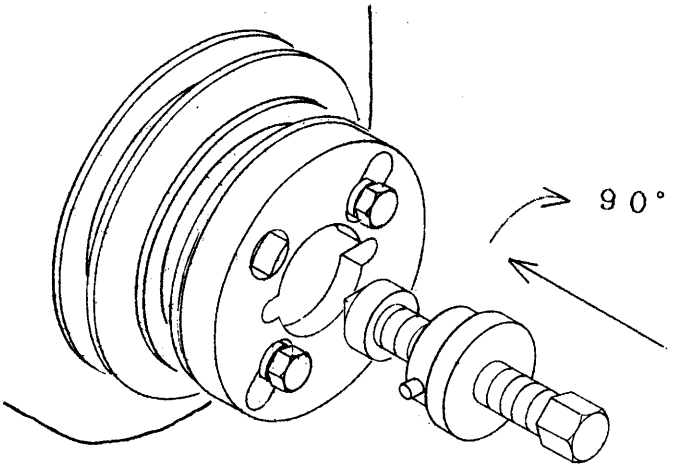

②センターボルトを回し、クランクプーリーを外します。

※固く取り付いているプーリーは、急に外れる場合があり危険ですので、プーリーの抜け具合を確認しながらセンターボルトを回して下さい。

※この製品を、違う用途の作業にはご使用しないで下さい。

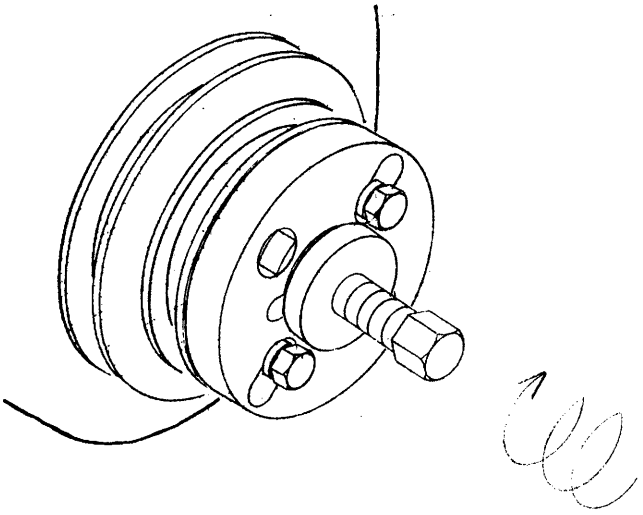

企画・設計部
江東産業株式会社