KOTO

KH-114N

クランクプーリープーラー

取扱説明書

※ この度はKOTO製品をお買求め頂きまして誠にありがとうございます。

※ 間違った使用方法による怪我の防止及び、長くご使用頂く為にも必ずこの取扱説明書をお読みになり、使用方法を理解した上でご使用下さい。

※ この取扱説明書はいつでもお読み頂ける様に大切に保管して下さい。

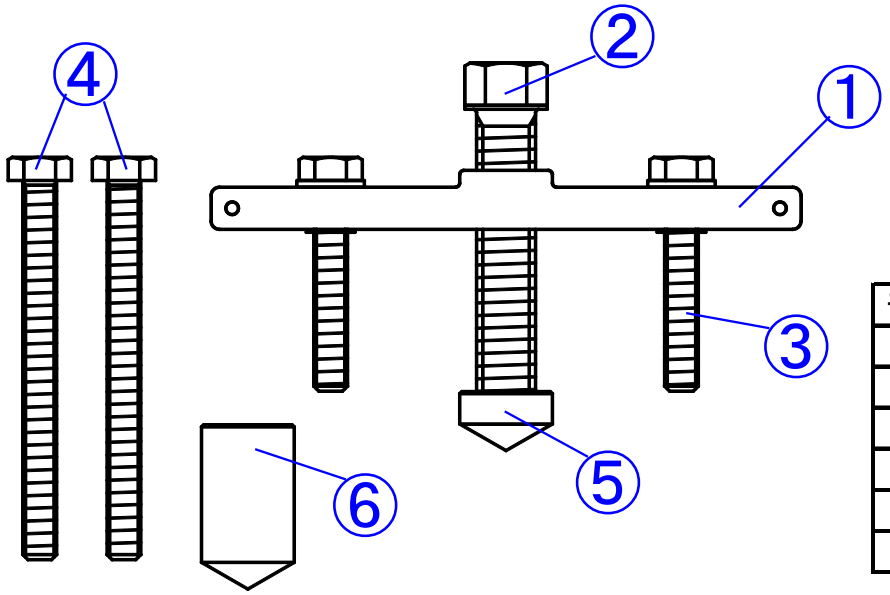

部番	品名	数量
①	Hホルダー	1
②	センターボルト	1
③	ヨークボルトS	2
④	ヨークボルトL	2
⑤	センターアダプターS	1
⑥	センターアダプターL	1

適応能力（ネジ穴P.C.D.）：40㎜～120㎜

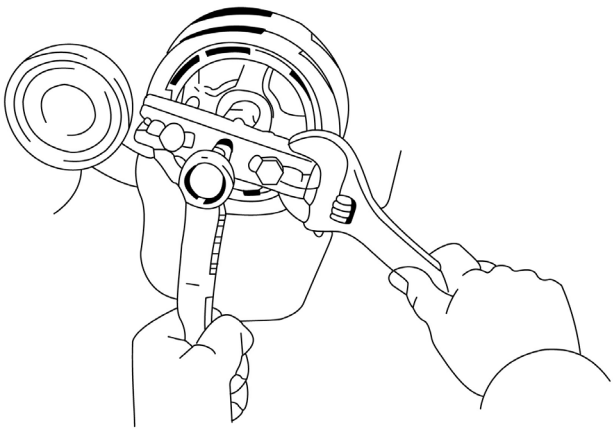

※ フトコロの深いプーリーには別途販売の「ヨークボルトLL」及び「センターアダプターLL」を用意してます。

※ 必ずネジ穴に合ったボルトで作業してください。

※ 本製品は消耗品です。

江東産業株式会社

20160506A.KP

KOTO

KH-114N

クランクプーリープーラー

取扱説明書

※ この度はKOTO製品をお買求め頂きまして誠にありがとうございます。

※ 間違った使用方法による怪我の防止及び、長くご使用頂く為にも必ずこの取扱説明書をお読みになり、使用方法を理解した上でご使用下さい。

※ この取扱説明書はいつでもお読み頂ける様に大切に保管して下さい。

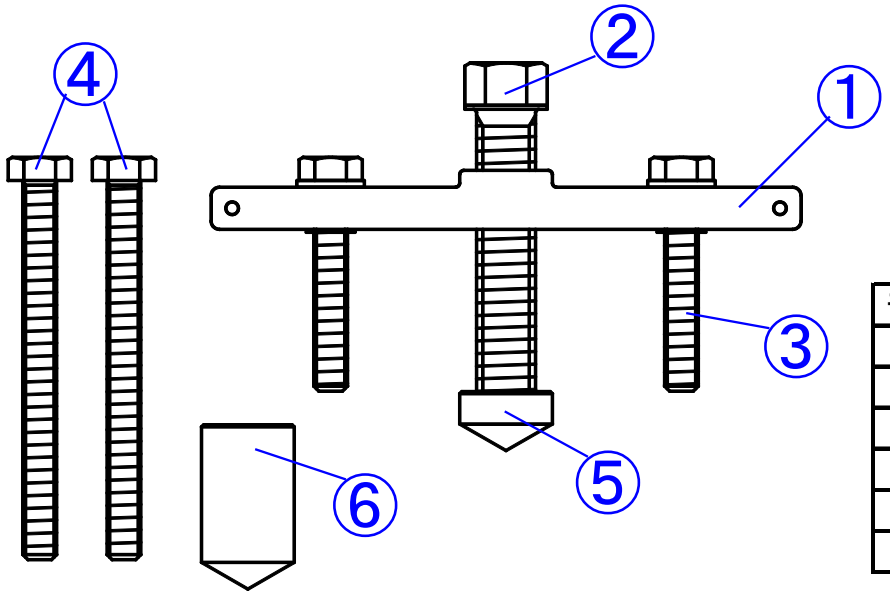

部番	品名	数量
①	Hホルダー	1
②	センターボルト	1
③	ヨークボルトS	2
④	ヨークボルトL	2
⑤	センターアダプターS	1
⑥	センターアダプターL	1

適応能力（ネジ穴P.C.D.）：40㎜～120㎜

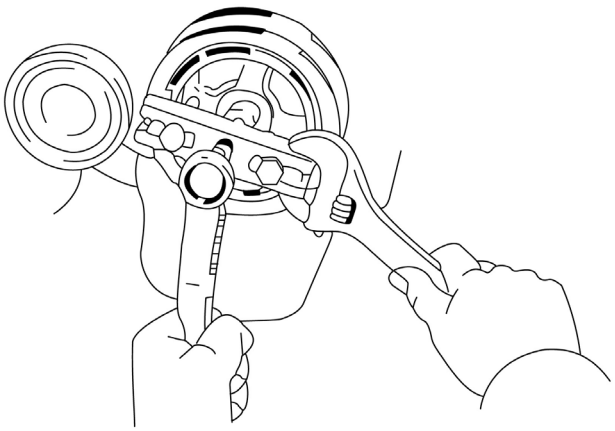

※ フトコロの深いプーリーには別途販売の「ヨークボルトLL」及び「センターアダプターLL」を用意してます。

※ 必ずネジ穴に合ったボルトで作業してください。

※ 本製品は消耗品です。

江東産業株式会社

20160506A.KP