KOTO

KCB-2030W

(大型複板兼用)クラッチセンターツール

取扱説明書

※ この度はKOTO製品をお買求め頂きまして誠にありがとうございます。

※ 間違った使用方法による怪我の防止及び、長くご使用頂く為にも必ずこの取扱説明書をお読みになり、使用方法を理解した上でご使用下さい。

※ この取扱説明書はいつでもお読み頂ける様に大切に保管して下さい。

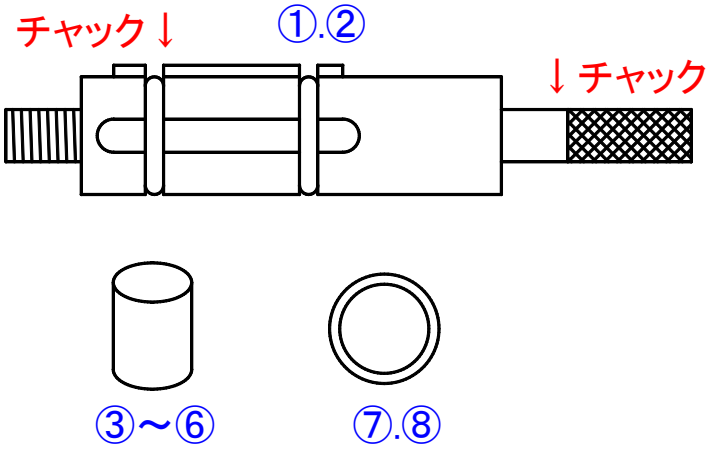

（スプライン内径↓）

部番	品名	数量	可動サイズ
①	シャフト(大)	1	φ42～φ53
②	シャフト(小)	1	φ36～φ48
③	φ20アダプター	1	–
④	φ25アダプター	1	–
⑤	φ27アダプター	1	–
⑥	φ30アダプター	1	–
⑦	Oリング(大)	2	–
⑧	Oリング(小)	2	–

～使用方法～

①.パイロットベアリングに合うアダプターをクラッチディスクのスプライン部に合うシャフト先端部に装着します。

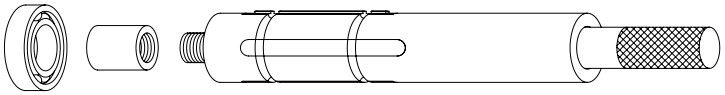

↑パイロットベアリング

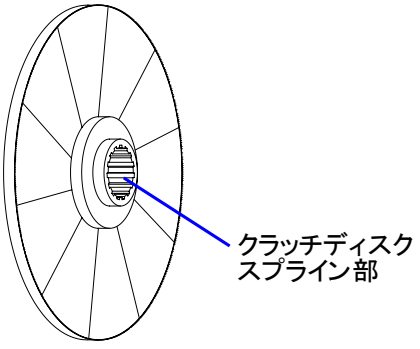

②.上記①でセットしたシャフトをクラッチディスクのスプライン部に差込みます。

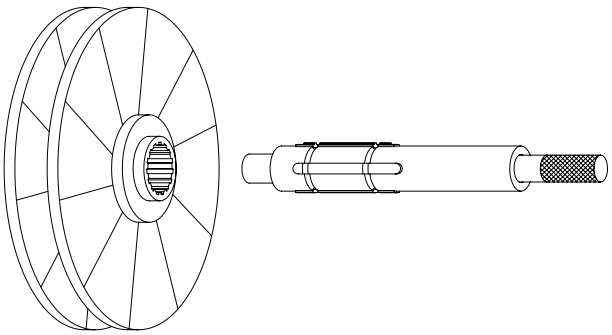

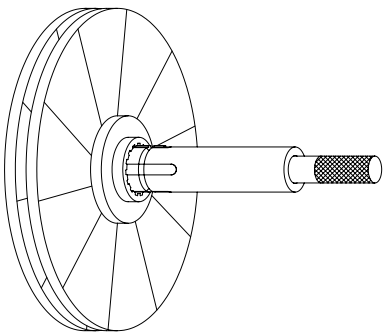

③.スプラインに差込後、チャックハンドルを廻してチャックを軽く広げます。
シャフト本体ごと左右に廻しスプラインの位置を合わせ、チャックハンドルを更に廻してチャックとディスクのスプラインを密着させます。

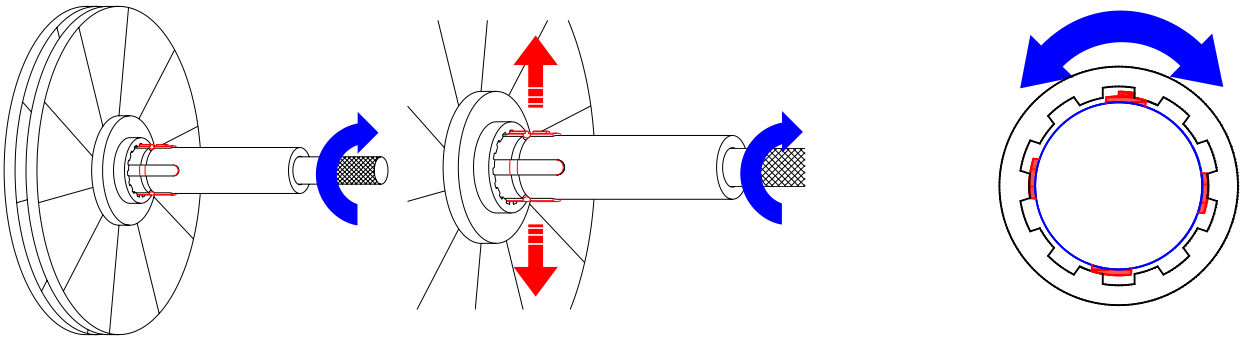

④.位置合わせしたディスクとシャフトをフライホイール側のベアリングに差し込み、クラッチカバーを組み付けて固定します。

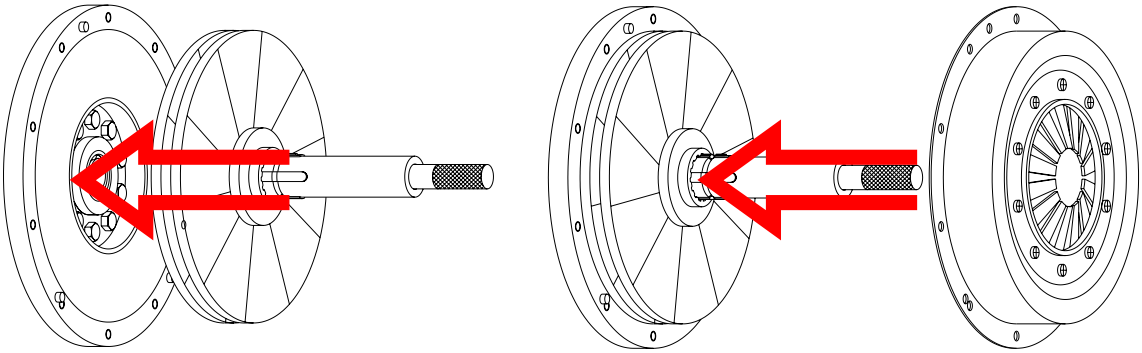

～使用上の注意事項～

※本製品は車両用クラッチセンター出し専用工具です。

※上記以外の用途には使用しないで下さい。

※本製品は一部アルミ材を使用しています。
落下等の強い衝撃を与えると変形・破損してしまう恐れがありますので取り扱いには十分ご注意下さい。

※対象車両の整備方法に関しては各車両の整備書を参照して作業して下さい。

※車両によってはサイズが合わない等により使用出来ない場合もありますのでご了承下さい。

※本製品は消耗品です。