KCB-1025・KCB-1230

クラッチセンターツール

取扱説明書

※ この度はKOTO製品をお買求め頂きまして誠にありがとうございます。

※ 間違った使用方法による怪我の防止及び、長くご使用頂く為にも必ずこの取扱説明書をお読みになり、使用方法を理解した上でご使用下さい。

※ この取扱説明書はいつでもお読み頂ける様に大切に保管して下さい。

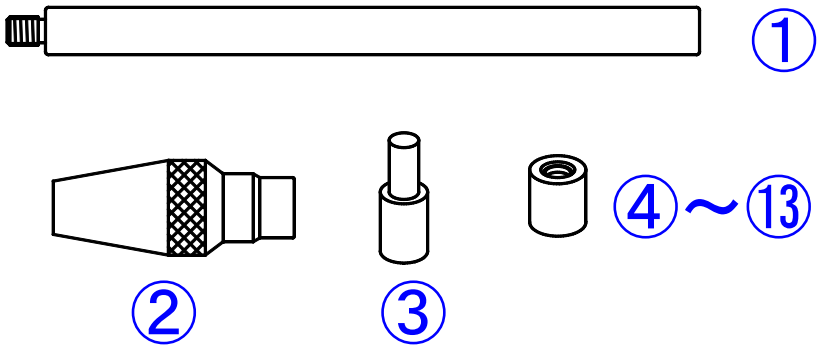

		セット内容	
部番	品名	KCB-1025	KCB-1230
①	シャフト	1	1
②	センターガイド	1	1
③	φ10アダプター	1	–
④	φ11アダプター	1	–
⑤	φ12アダプター	1	1
⑥	φ15アダプター	1	1
⑦	φ16アダプター	–	1
⑧	φ17アダプター	1	1
⑨	φ19アダプター	1	1
⑩	φ20アダプター	1	1
⑪	φ7/8”アダプター	1	–
⑫	φ25アダプター	1	1
⑬	φ30アダプター	–	1

※②センターガイドはKCB-1025とKCB-1230とサイズが異なります。

～使用上の注意事項～

※ 本製品は車両用クラッチセンター出し専用工具です。

※ 上記以外の用途には使用しないで下さい。

※ 本製品は一部アルミ材を使用してます。
落下等の強い衝撃を与えると変形・破損してしまう恐れがありますので取り扱いには十分注意してご使用下さい。

※ 対象車両の整備方法は各車両の整備書を参照して作業して下さい。

※ 車両によってはサイズが合わない等により使用出来ない場合もありますのでご了承下さい。

※ 本製品は消耗品です。

～使用方法～

①. パイロットベアリング内径に合うアダプターを選定しシャフトにセットします。

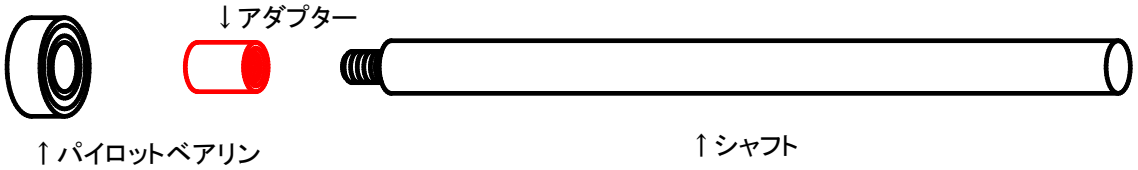

②. アダプターをセットしたシャフトをフライホイールのパイロットベアリングに差し込みます。

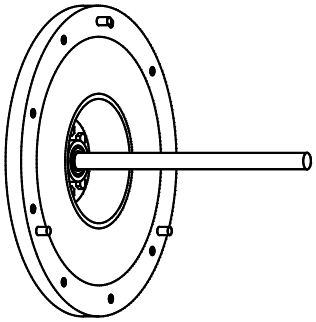

③. ディスクをシャフトに通します。

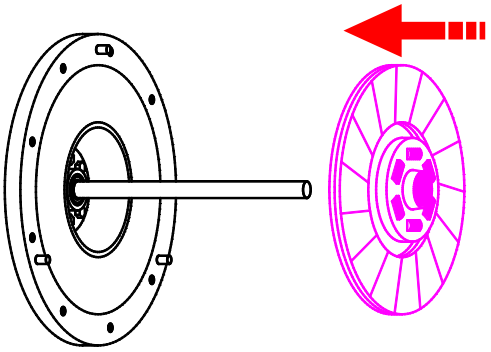

④. パイロットベアリングに差し込んだシャフトにセンターガイドを差し込み、ディスク中央に押し当ててセンターを出します。

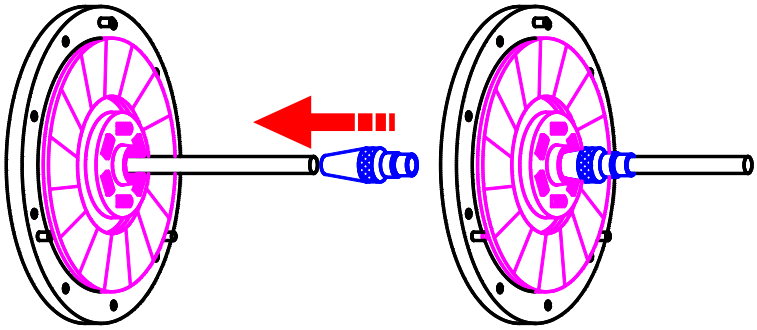

⑤.クラッチカバーをフライホイールに組み付けてビスで固定します。

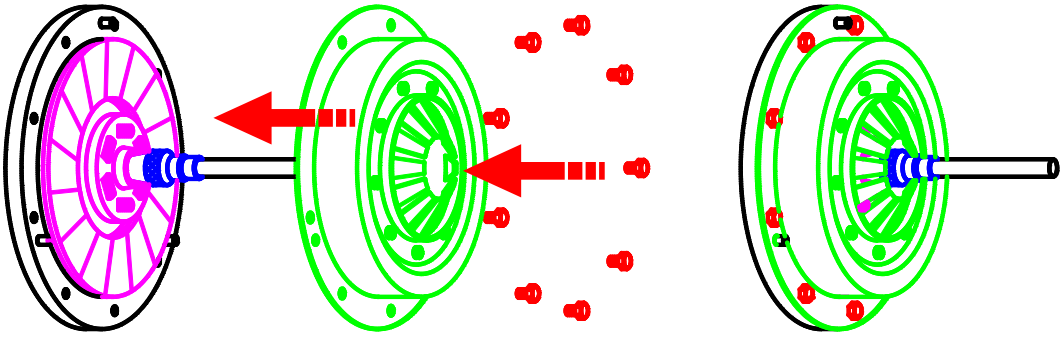

⚠:シャフトにクラッチカバーを掛けたりしないで下さい。 シャフトの曲がりやアダプター(ネジ部)が損傷する場合があります。

20150929.A.KP
20160908.B.KP